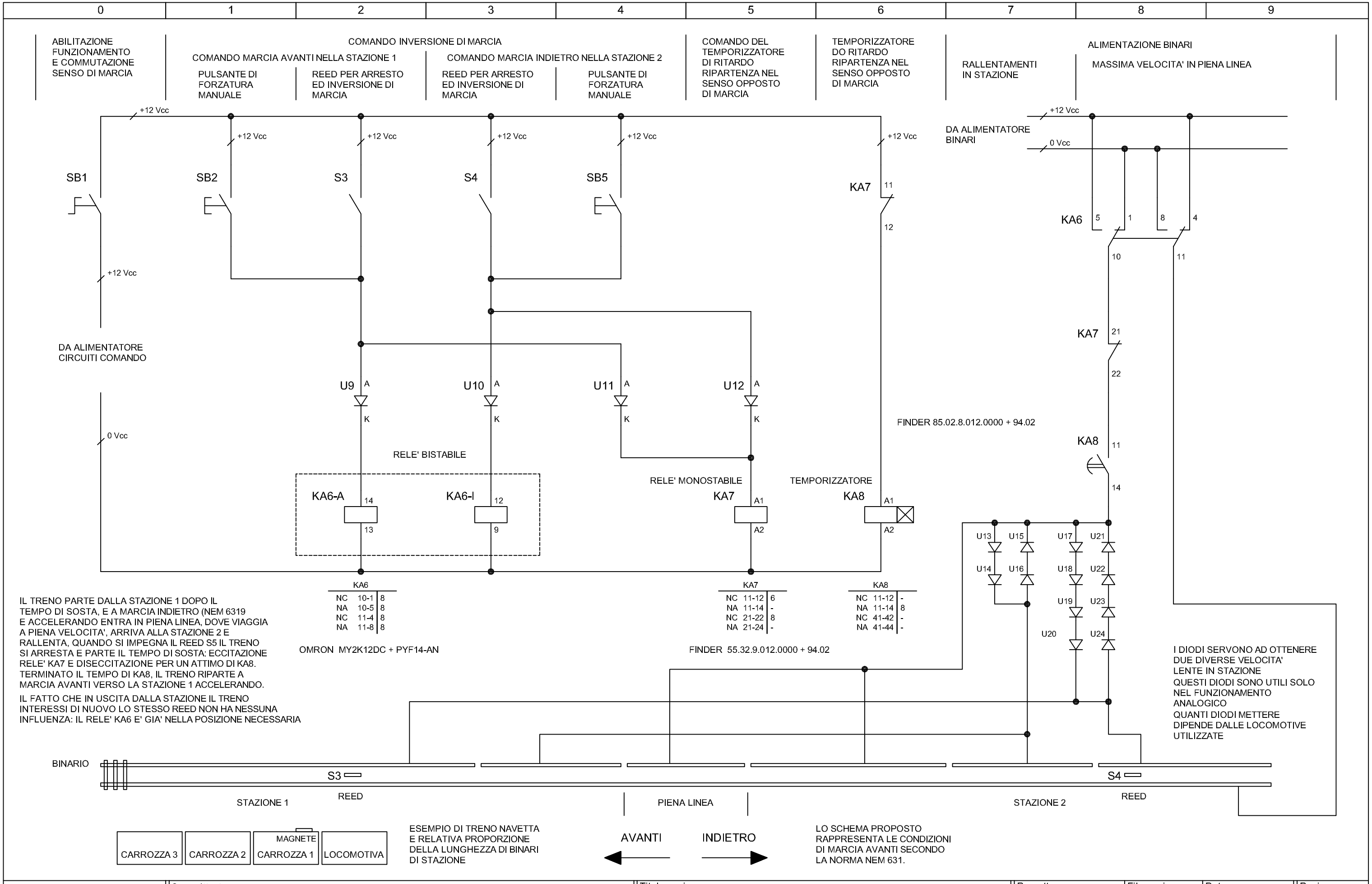

Marco Fornaciari
Sorbolo (PR)

Committente: ESEMPIO	Titolo pagina: COMANDO VA E VIENI	Progetto	File pagina: VAEVIENI	Data: 06/03/2013	Pagina: 0
Impianto: ESEMPIO VA E VIENI CON RIPARTENZA RITARDATA		Schema elettrico: ---	Versione: 1.0	Disegnato: MF	Pagina succ.: ---